EDGE M

BTC
Multi Specialty Chair

Innovative Medical Solutions

EDGEM

EDGEM is BTC ultimate concept of Multi-specialty Examination and Treatment Chair; it is the result of innovative technical and engineering solutions that enable the Professionals to perform any examination and treatment in the outpatient and\or Ambulatory Surgery Centres. EDGE is the paramount tool that suits all clinics and private practices in any medical field.

EDGEM *est le nouveau concept de fauteuil BTC, pour l'examen et le traitement polivalent. C'est le résultat de solutions techniques et de conception innovantes permettant aux professionnels des Centres de Chirurgie Ambulatoire d'effectuer tous les examens et tous les traitements. EDGE est l'outil ultime qui répond aux éxigeances de toutes les cliniques et les cabinets privés et pour tous les domaines médicaux.*

EDGEM è il nuovo concetto di Poltrona multi-specialistica sviluppato da BTC
E' il risultato di soluzioni tecniche e ingegneristiche innovative che consentono al professionista di eseguire qualsiasi tipo di esame e di trattamento: all'interno di studi medici e Centri di Chirurgia Ambulatoriale. EDGE è lo strumento essenziale a qualsiasi trattamento in campo medico.

EDGEM

EDGEM can be equipped with different accessories transforming the chair in the perfect working tool in Outpatient Surgery, Hair-Transplant FUT & FUE procedures, Bariatric and Surgical Podiatry, ENT, Dermatology and Cosmetic Surgery, Diagnostic, Ambulatory Surgery, General Examination and Minor Procedures.

EDGEM is conceived in a solid metal structure, painted with epossidic powder and operated with 3 silent linear actuators and one telescopic column by a multifunction foot control. The upholstery comprises 4 separate padded sections fully detachable for easy cleaning and disinfection, made of high density undeformable foam and the cover is a bi-elastic, abrasion-resistant, flame retardant and antimicrobial medical grade Skai available in over 50 different colours and textures.

EDGEM *peut être équipé de différents accessoires transformant ce fauteuil en outil de travail parfait pour le domaine de Chirurgie Ambulatoire, ainsi que Greffe de Cheveux, ORL, Chirurgie Dermatologique et Chirurgie Esthétique, Diagnostique, Chirurgie Ambulatoire.* EDGEM *est équippé d'une structure métallique solide, peinte avec poudre épossidique et actionnée par 3 actuateurs linéaires et une colonne téléscopique commandés par la pédale multifonction. La sellerie comprend 4 sections rembourrées entièrement détachables pour en faciliter le nettoyage et la désinfection, étantrealisés avec mousse indéformable de haute densité et avec une couverture en Skai disponible dans plus de 50 couleurs et textures différentes.*

EDGEM può essere equipaggiata con diversi dispositivi accessori, trasformandola in uno strumento di lavoro perfetto in diversi ambiti: Chirurgia ambulatoriale, Trapianto di capelli FUT e procedure FUE, Podologia Bariatrica e Chirurgica, Dermatologia e Chirurgia Estetica, Diagnostica, Chirurgia Ambulatoriale.

EDGEM è concepita con una solida struttura metallica, verniciata con polveri epossidiche e azionata da 4 attuatori lineari tramite il comando a pedale multifunzione. La tappezzeria comprende 4 sezioni imbottite completamente rimovibili per una facile pulizia e disinfezione, realizzate in schiuma indeformabile ad alta densità e con un rivestimento in Skai bi-elastico, resistente all'abrasione, ignifugo e antimicrobico, disponibile in oltre 50 diversi colori.

46 colours available
46 couleurs disponibles

DESCRIPTION	CODE
EDGE M MULTISPECIALTY CHAIR	**EDGE M**

EDGEM is operated by 3 silent linear actuators and one telescopic column that enable the Operator to position the chair at the desired heights and inclinations, reaching the correct medical positioning. Safety is guaranteed by the Anti-Crushing Technology that detects harmful impacts and stops the chair immediately

EDGEM *est actionné par 3 moteurs linéaires silencieux et une colonne télescopique permettant à l'Opérateur de positionner le fauteuil aux hauteurs et inclinations souhaitées, atteignant le positionnement médical correct. La sécurité est assurée par la technologie anti-écrasement qui arrete automatiquement les mouvements du fauteuil en cas d'impact dangereux avec tous obstacles inattendus.*

EDGEM è dotata di 3 attuatori lineari silenziosi e di una colonna telescopica che consente all'Operatore di posizionare la Poltrona alle altezze e alle inclinazioni desiderate, raggiungendo il corretto posizionamento medico. La sicurezza è garantita dalla Tecnologia Anti-Schiacciamento che interrompe i movimenti della poltrona in caso di impatto pericoloso con ostacoli imprevisti.

EDGEM

EDGEM chair reaches a minimum height of 48cm allowing patients with different medical conditions to easily access the chair from the front or the sides without any barrier.

EDGEM *atteint une hauteur minimum de 48 cm permettant aux patients souffrant de différentes conditions d'accéder facilement au fauteuil par l'avant ou des côtés, sans aucune barrière.*

EDGEM raggiunge un'altezza minima di 48 cm consentendo ai pazienti di accedere facilmente dalla parte anteriore o laterale, senza nessuno barriera.

EDGEM chair reaches the height of 130 cm at maximum leg-rest extension.

Le fauteuil EDGEM *atteind la hauteur maximale de 130 cm avec l'axe des jambières allongés.*

EDGEM raggiunge un'altezza di 130 cm alla massima estensione del gambale.

EDGEM chair can horizontally rotate 360°. (When rotation option is chosen the minimum height of the chair will increase).
OPTIONAL

EDGEM *peut effetuer une rotation jusqu'à 360 °. (Equipé de rotation, le fauteuil atteint une majeure hauteur minimale majeure).*
EN OPTION

EDGEM può ruotare fino a 360°. (Con la rotazione installata l'altezza minima è maggiore).
OPZIONALE

EDGEM chair can reach a perfect flat position at any height, for the maximum comfort of the Operator while performing a clinical examination or professional treatment. Maximum height 88 cm.

Le fauteuil EDGEM *peut atteindre une position parfaitement plate à n'importe quelle hauteur, pour le maximum de confort pour l'opérateur lors d'un examen ou un traitement professionnel. Hauteur maximum 88 cm.*

EDGEM raggiunge la posizione lettino a qualsiasi altezza, per il massimo comfort dell'operatore durante l'esecuzione di un esame clinico o un trattamento professionale.
Altezza massima 88 cm.

EDGEM

Zero position of the chair.

EDGEM chair automatically reaches "0" position to facilitate the access and the exit of the Patient.

Remise à zéro du fauteuil. Le fauteuil EDGEM atteind la position "0" automatiquement pour faciliter l'acces et la descente du Patient .

Ritorno a zero. EDGEM raggiunge automaticamente la posizione "0" per facilitare l'accesso e l'uscita del paziente.

"Synchro" movements of the Chair enables the combined and synchronized movement of the back-rest and leg-rest.

Mouvements "Synchro" du fauteuil permettant le mouvement synchronisé du dossier et jambière.

I movimenti "Synchro" della sedia consentono il movimento combinato e sincronizzato di schienale e poggiagambe.

Lifting capacity of 325KG , one of the highest in its category.

Capacité de levage de 325KG, l'une des plus élevée de sa catégorie.

Capacità di sollevamento di 325 kg, uno dei più alti nella sua categoria.

EDGEM reaches Trendelenburg position with 20° inclination.

EDGEM *atteint la position Trendelenburg avec une inclinaison de 20 °.*

EDGEM *raggiunge la posizione di Trendelenburg con un'inclinazione di 20 °.*

Head-rest is shaped and padded according to the requirements of different medical sectors and can all be completely removed when necessary.
PROVIDED IN THE STANDARD VERSION

Les appui-tetes sont rembourrés et disponibles suivant les exigences des différents secteurs médicaux, et peuvent être complètement enlevés si nécessaire.
FOURNI DANS LA VERSION STANDARD

Il poggiatesta è sagomato e imbottito in base alle esigenze dei diversi settori medici e può essere completamente rimosso quando necessario.
FORNITO NELLA VERSIONE STANDARD

The articulated head-rests are adjustable in 3 directions, can be locked firmly when reaching the correct position of the Patient.

Les appuie-têtes articulés sont réglables vers 3 directions, et peuvent être bloquées lorsqu'ils atteignent le positionement correct du Patient.

I poggiatesta articolati sono regolabili in 3 direzioni, possono essere bloccati saldamente quando si raggiunge la posizione corretta del paziente.

Arm-rest is shaped and padded according to the requirements of different medical sectors and can all be completely removed when necessary.
PROVIDED IN THE STANDARD VERSION

Les accoudoirs sont rembourrés et disponibles suivant les exigences des différents secteurs médicaux, et peuvent être complètement enlevés si nécessaire.
FOURNI DANS LA VERSION STANDARD

I braccioli, interamente imbottiti e realizzati in forma ergonomica e idonei per le diverse discipline mediche, sono ribaltabili e completamente amovibili.
FORNITO NELLA VERSIONE STANDARD

Both padded arm-rest are independently collapsable, removable and mechanically combined with the seat\back-rest movements ensuring comfort for the patient in any position.

Les deux accoudoirs rembourrés sont repliables de manière indépendante, amovibles et combinés mécaniquement avec les mouvements de l'assise et du dossier, garantissant le maximum de confort pour le patient dans toutes les positions.

Entrambi i braccioli imbottiti sono indipendentemente richiudibili, rimovibili e combinati meccanicamente con i movimenti del sedile e dello schienale assicurando comfort per il paziente in qualsiasi posizione.

Padded and shaped leg-rest.
PROVIDED IN THE STANDARD VERSION

Jambière rembourrée actionnée avec une commande au pied multifonction par actionneur linéaire.
FOURNI DANS LA VERSION STANDARD

Gambale imbottito e sagomato.
FORNITO NELLA VERSIONE STANDARD

Leg-rest operated with a multifunction foot control by with a linear actuator.

Jambière rembourrée actionnée avec une commande au pied multifonction par actionneur linéaire.

Il gambale è movimentato elettricamente da un attuatore lineare attivato dal pedale.

Split Leg-rests ideal for Podiatry examination and treatments; extendable heel support and splay of 90°.
PROVIDED IN THE PODIATRY VERSION

Jambières séparées pour la Pedicurie, avec talonière extensible et une ouverture à 90 ° pour faciliter l'accès du patient.
FOURNI DANS LA VERSION PODOLOGIE

Gambali Sdoppiati da Podologia, con talloniera estensibile e apertura di 90° per facilitare accesso del Paziente.
FORNITO NELLA VERSIONE PODOLOGICA

2 Stainless steel side rails mounted on the seat.
PROVIDED IN THE STANDARD VERSION

2 Rails latéraux en acier inoxydable montés sur l'assise.
FOURNI DANS LA VERSION STANDARD

2 barre laterali alla seduta in acciaio inox, idonee per accessori e applicazioni.
FORNITO NELLA VERSIONE STANDARD

EDGEM

EDGEM is provided in the standard version with the structure in White color or Silver at choice.
PROVIDED IN THE STANDARD VERSION

EDGEM *est fourni dans la vérsion standard avec la structure en couleur Blanc ou Argent à choix.*
FOURNI DANS LA VERSION STANDARD

EDGEM è fornita nella versione standard con la struttura di colore Bianco o Silver a scelta.
FORNITO NELLA VERSIONE STANDARD

The upholstery comprises 4 separate padded sections fully detachable for easy cleaning and disinfection, made of high density undeformable foam and the cover is a bi-elastic, abrasion-resistant, flame retardant and antimicrobial medical grade Skai available in over 50 different colours and textures.
PROVIDED IN THE STANDARD VERSION

La tapisserie comprend 4 sections rembourrées entièrement détachables pour faciliter le nettoyage et la désinfection. Réalisée en mousse indéformable de haute densité et une couverture enSkai de catégorie médicale, bi-élastique, résistant à l'abrasion, ignifuge et antimicrobienne. Disponible dans plus de 50 couleurs et textures différentes.
FOURNI DANS LA VERSION STANDARD

La tappezzeria comprende 4 sezioni imbottite completamente rimovibili per una facile pulizia e disinfezione, realizzate in schiuma indeformabile ad alta densità e con un rivestimento in Skai bi-elastico, resistente all'abrasione, ignifugo e antimicrobico, disponibile in oltre 50 diversi colori.
FORNITO NELLA VERSIONE STANDARD

EDGEM

EDGEM is operated by a foot control (wireless option available) with modern design and extremely intuitive . Easy to operate and clean, the foot control provides the Professional with an ergonomic and efficient working tool, useful to position the Patient comfortably and memorize different working or safety positions. The foot control has 8 buttons to operate the 4 actuator and move the Chair sections ; it is also provided with 2 memorizable positions buttons (M1,M2), the easy Patient Access-Exit position (M0), and the Sync button that enables leg-rest and back-rest simultaneous movement.
The pedal innovative visual and acoustic signals communicate all safety, memorized movements and charging activity of the chair and it's foot control.
PROVIDED IN THE STANDARD VERSION

Wireless foot control.
OPTIONAL

EDGEM *est equipé d'une commande au pied (option sans fil disponible) avec un design moderne, aux fonctions simples et intuitives. Facile à utiliser et à désinfecter, la pédale garantit au Professionnel un outil de travail ergonomique et efficace, idéal pour positionner confortablement le patient et mémoriser différentes positions de travail ou de sécurité. La pédale a 8 touches activant les 4 moteurs permettent le mouvement des différentes sections du fauteuil; La commande au pied est équipé de 2 touches de position mémorisées (M1, M2), de la touche mémoire "0" pour un accès et une sortie aisés du patient, et de la touche Sync qui active le mouvement simultané et synchronisé du dossier et de la jambière.*
Les signaux acoustiques / visuels innovants de la pédale communiquent les mouvements mémorisés, les dispositifs de sécurité, le rechargement de la batterie et toutes les activitées du fauteuil.
FOURNI DANS LA VERSION STANDARD

Pédale au pied sans fil.
EN OPTION

EDGEM ha in dotazione un pedale (opzione wireless disponibile) dal design moderno, semplice e intuitivo nelle sue funzioni. Facile da utilizzare e igienizzare, il pedale garantisce al Professionista uno strumento di lavoro ergonomico ed efficiente, utile ed immediato nel posizionare comodamente il Paziente edp in grado di memorizzare diverse posizioni di lavoro o sicurezza.
Il pedale ha 8 tasti che attivano i 4 attuatori permettendo il movimento delle diverse sezioni della poltrona; è dotato di 2 tasti di posizione memorizzabili (M1,M2), il tasto di memoria "0" per l'accesso e l'uscita agevole del Paziente, e il tasto Sync che attiva il movimento simultaneo e sincronizzato dello schienale e del gambale.
Le innovative segnalazioni acustiche/visive del pedale comunicano movimenti memorizzati, sicurezze, ricarica della batteria e attività della poltrona in movimento.
FORNITO NELLA VERSIONE STANDARD

Pedale wireless
OPZIONALE

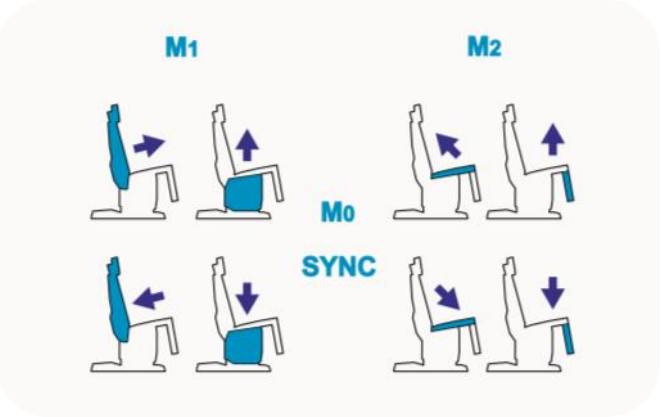

ACCESSORIES - *ACCESSOIRES - ACCESSORI*

Style Head-Rest. Comfortable support for the Patient, ideal for any general examination or minor procedure.
PROVIDED IN THE STANDARD VERSION

Appui-tete Style. Un support pratique pour le patient, idéal pour chaque type de visite et / ou de traitement médical.
FOURNI DANS LA VERSION STANDARD

Poggiatesta Style. Comodo supporto per il paziente, ideale per ognio tipo di visita e/o trattamento medico.
FORNITO NELLA VERSIONE STANDARD

HairTech Head-Rest grants ideal cervical support to the Patient while guaranteeing the perfect ergonomics to the Doctor.
OPTIONAL

Appui-tete Hairtech garantit au patient un soutien cervical idéal et une ergonomie de travail parfaite pour l'opérateur.
EN OPTION

Poggiatesta HairTech garantisce al Paziente un supporto cervicale ideale e l'ergonomia di lavoro perfetta per il Medico.
OPZIONALE

Sculptured Head-rest. For high precision patient positioning and head fixation; adjustable manually by articulated mechanism. Ideal for Ophthalmology, ENT, Maxillofacial Surgery, Plastic and Aesthetic Surgery.
OPTIONAL

Appui-tete Gravé. Idéal pour le positionnement précis et le confinement de la tête du patient; réglable manuellement par un joint mécanique. Idéal en Ophtalmologie, ONT, Chirurgie Maxillo-Faciale, Chirurgie Plastique / Esthétique.
EN OPTION

Poggiatesta Scolpito. Ideale per il posizionamento preciso e contenimento della testa del paziente; regolabile manualmente tramite articolazione meccanica. Ideale in Oftalmologia, Otorinolaringoiatria, Chirurgia MaxilloFacciale, Chirurgia Plastica/Estetica.
OPZIONALE

Komfort Head-rest with its wide shape provides the maximum comfort to the Patient and a steady support for the Doctor's forearms.
OPTIONAL

L'appui-tête Komfort avec sa forme plus large assure le confort du patient et un soutien également confortable au Médecin lors de sa visite / du traitement.
EN OPTION

Poggiatesta Komfort con la sua forma più ampia garantisce il comfort del Paziente e un comodo appoggio al Medico durante la visita/trattamento.
OPZIONALE

U-Shaped Head-rest per the maximum comfort of the patient in supine position. Memory Gel soft padding and covered with smooth upholstery.
OPTIONAL

Appui-tete en U pour un confort maximum du patient en décubitus dorsal. Réalisé en mousse en mémoire de forme et de recouvrement en Skaï souple.
EN OPTION

Pioggiatesta U per il massimo comfort del paziente in posizione supina. Realizzato in Memory Gel e rivestito di un soffice Skai.
OPZIONALE

2 locking knobs in highly resistant and durable POM-C, easy to operate and disinfect.
PROVIDED IN THE STANDARD VERSION

2 poignés de verrouillage en résine acétalique très résistante et durable, facile à utiliser et à désinfecter.
FOURNI DANS LA VERSION STANDARD

2 Pomelli di bloccaggio in Resina Acetalica altamente durevole e resistente, facili da operare e disinfettare.
FORNITO NELLA VERSIONE STANDARD

ACCESSORIES - *ACCESSOIRES - ACCESSORI*

Hand/Forearm Articulated padded arm-rest with fixture straps; it rotates 360° and is swiveling and tiltable by means of ball joint.
OPTIONAL

Accoudoir pour mains et avant-bras, équipé d'un joint à rotule et de courroies de confinement, permet de faire pivoter le bras dans n'importe quelle position.
EN OPTION

Bracciolo Mano/Avambraccio, dotato di articolazione a sfera e nastri di contenimento, permette di ruotare il braccio in ogni posizione desiderata.
OPZIONALE

I.V Arm-rest, it rotates 360° and is swiveling and tiltable by means of ball joint.
OPTIONAL

Accoudoir I.V avec rotation de 360 et inclinaisons dans différents positionements grace à son joint à rotule.
EN OPTION

Bracciolo I.V. , rotazione di 360 e inclinazioni in varie posizioni grazie all'articolazione a sfera.
OPZIONALE

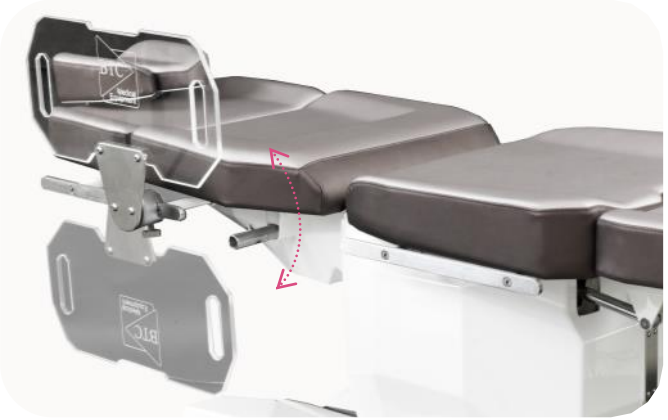

Side Support, it is ideal for patient stabilization and containment; it is collapsable and removable. Easy to clean and disinfect.
OPTIONAL

Soutiens latérales, idéales pour stabiliser et contenir le patient; ils sont pliables et amovibles. Installation et positionnement très simple. Ils sont faciles à nettoyer et désinfecter.
EN OPTION

Sponde Laterali, ideali per stabilizzare e contenere il Paziente; sono collassabili e amovibili. Di agevole installazione e posizionamento. Sono facili da igienizzare e disinfettare.
OPZIONALE

Lumbar Support Pillow guarantees maximum comfort to the patient in supine position.
OPTIONAL

Coussin pour le soutien lombaire, idéal pour le maximum du confort du patient en décubitus dorsal.
EN OPTION

Cuscino Supporto Lombare per il massimo comfort del Paziente in posizione supina.
OPZIONALE

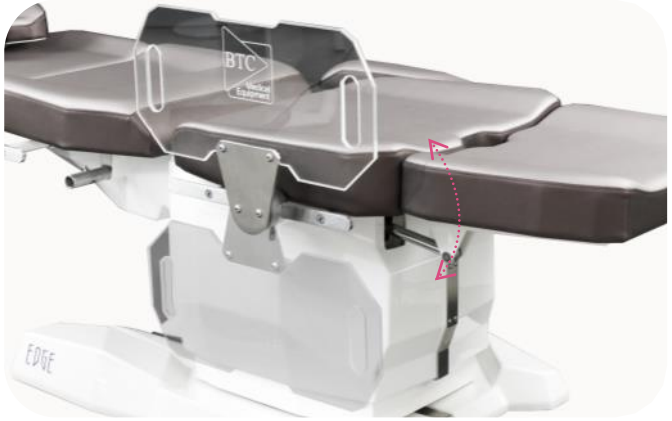

Side Support, it is ideal for patient stabilization and containment; it is collapsable and removable. Easy to clean and disinfect.
OPTIONAL

Soutiens latérales, idéales pour stabiliser et contenir le patient; ils sont pliables et amovibles. Installation et positionnement très simple. Ils sont faciles à nettoyer et désinfecter.
EN OPTION

Sponde Laterali, ideali per stabilizzare e contenere il Paziente; sono collassabili e amovibili. Di agevole installazione e posizionamento. Sono facili da igienizzare e disinfettare.
OPZIONALE

Handles.
OPTIONAL

Poignèes.
EN OPTION

Maniglie.
OPZIONALE

ACCESSORIES - *ACCESSOIRES - ACCESSORI*

Half Round Bolster Pillow.
OPTIONAL

Coussin de support semi-circulaire.
EN OPTION

Cuscino di Supporto semi-circolare.
OPZIONALE

Full Round Bolster Pillow.
OPTIONAL

Coussin de support circulaire.
EN OPTION

Cuscino di Supporto circolare.
OPZIONALE

Paper Roll Support, adjustable for different roll sizes.
OPTIONAL

Support rouleau papier, réglable en fonction de différentes tailles de rouleau requises.
EN OPTION

Supporto Rotolo Carta, regolabile per dimensioni diverse del rotolo richiesto.
OPZIONALE

Instruments tray.
OPTIONAL

Plan pour instruments.
EN OPTION

Piano per strumenti.
OPZIONALE

Back-rest Side Rail, ideal for all standard clamps and accessories.
OPTIONAL

Rail pour accessoires du dossier, idéal pour n'importe quel type de blocs standard et accessoires.
EN OPTION

Rail per accessori allo schienale, ideale per tutti i tipi di blocchetti e accessori standard.
OPZIONALE

Back-rest Side Rail, ideal for all standard clamps and accessories.
OPTIONAL

Rail pour accessoires du dossier, idéal pour n'importe quel type de blocs standard et accessoires.
EN OPTION

Rail per accessori allo schienale, ideale per tutti i tipi di blocchetti e accessori standard.
OPZIONALE

ACCESSORIES - *ACCESSOIRES - ACCESSORI*

I.V Pole. Stainless Steel.
OPTIONAL

Pied à perfusion en acier Inox.
EN OPTION

Asta Porta Flebo in acciaio Inox.
OPZIONALE

LED Examination Lamp, 60.000LUX at 50cm distance, 4.500°K, CRI 95.
OPTIONAL

Eclairage d'examen LED 60.000LUX en distance de 50cm 4.500°K de temperature couleur et CRI 95.
EN OPTION

Lampada da Visita LED, 60.000LUX a 50cm di distanza, 4.500°K di temperatura colore e CRI 95.
OPZIONALE

Product Class EN 60601-2-41 *Classe EN 60601-2-41* Classificazione EN 60601-2-41	I
Max. light power *Puissance maximale d'éclairage* Potenza illuminazione massima	60.000 lux @ 50 cm
Light adjustment *Réglage luminosité* Regolazione luminosità	de 0% à 100%
Light field diameter (d50) *Diamètre du champ éclairé (d50)* Diametro del campo illuminato (d50)	9 cm @ 50 cm
Colour temperature *Température de couleur* Temperatura di colore	4.500 °K
Colour rendering index (Ra) *Index de rendu de couleur (Ra)* Indice di resa di colore (Ra)	95
LED average life *Durée moyenne LED* Durata media LED	50.000 hours
Voltage *Tension de réseau* *Tensione di rete*	100-240VAC – 50/60 Hz
Low DC voltage version *Version basse tension continue* Versione bassa tensione continua	12 VDC
Power consumption *Consumation d'énergie* Potenza assorbita	12W

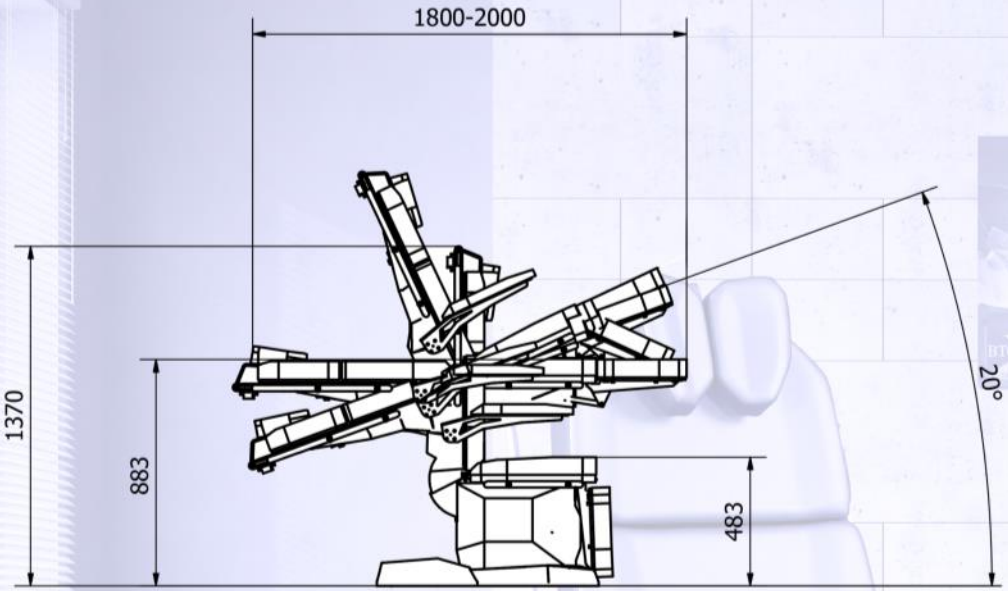

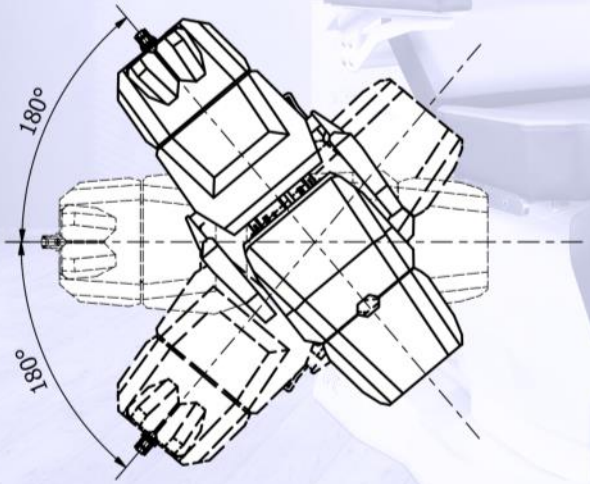

Supply *Alimentation*	110- 230 V 50-60 Hz
Operating voltage *Voltage*	24 V
Absorption *Absorption*	350 W
Maximum load *Capacité maximum*	325 Kg
Maximum load on foot-rest *Capacité maximum sur jambière*	85 Kg
Maximum load on arm-rest *Capacité maximum sur accoudoir*	75 Kg
Maximum load on back-rest *Capacité maximum sur dossier*	75 Kg
Weight of the chair *Poids du fauteill*	140 Kg

UPHOLSTERY - *SELLERIE*

BTC *Cool*

1.01 1.02 1.03 1.04

BTC Glamour

2.01 2.02 2.03 2.04

BTC *Dream*

3.01 3.02 3.03 3.04

BTC Urban

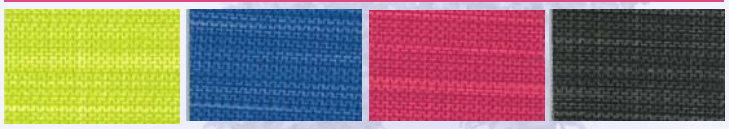

4.01 4.02 4.03 4.04

BTC Trend

5.01 5.02 5.03

BTC *Brio*

6.01 6.02 6.03 6.04 6.05 6.06

BTC Premium

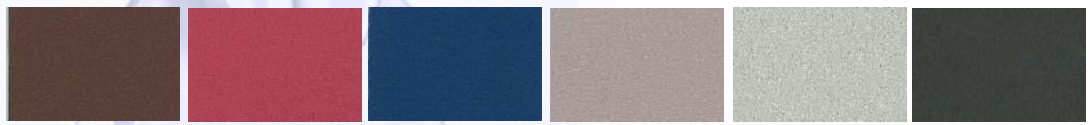

7.01 7.02 7.03 7.04 7.05 7.06

BTC Voyager

9.01 9.02 9.03 9.04 9.05 9.06

9.07 9.08 9.09 9.10 9.11 9.12

9.13 9.14 9.15

UPHOLSTERY - *SELLERIE*

BTC *Cool*

Fireproof
Ignifuger
Ignifugo
M2 (NFP 92503), BS 5852 crib 5, B2 (DIN 4102), EN 1021.1-2-3, IMO A652

Waterproof
Imperméable
Impermeabile

Colour fastness to artificial light
Résistant aux couleurs des lumières artificielles
Colore resistente alla luce artificiale

Efficacy against bacteria
Anti bactérique
Anti-batterico

Phtaltaes free
Sans *Phtalates*
Senza ftalati

Abrasion resistant
Résistant à l'abrasion
Resistente alle abrasioni
150000 cycles

Easy clean/ Disinfection
Nettoyage facile/ Désinfection
Facilmente pulibile/ Disinfettabile

BTC Urban

Fireproof
Ignifuger
Ignifugo
M2 (NFP 92503), BS 5852 crib 5, B2 (DIN 4102), EN 1021.1-2-3, IMO A652

Waterproof
Imperméable
Impermeabile

Colour fastness to artificial light
Résistant aux couleurs des lumières artificielles
Colore resistente alla luce artificiale

Efficacy against bacteria
Anti bactérique
Anti-batterico

Phtaltaes free
Sans *Phtalates*
Senza ftalati

Abrasion resistant
Résistant à l'abrasion
Resistente alle abrasioni
80000 cycles

Easy clean/ Disinfection
Nettoyage facile/ Désinfection
Facilmente pulibile/ Disinfettabile

BTC Premium

Fireproof
Ignifuger
Ignifugo
M2 (NFP 92503), BS 5852 crib 5, B2 (DIN 4102), EN 1021.1-2-3, IMO A652

Waterproof
Imperméable
Impermeabile

Colour fastness to artificial light
Résistant aux couleurs des lumières artificielles
Colore resistente alla luce artificiale

Efficacy against bacteria
Anti bactérique
Anti-batterico

Phtaltaes free
Sans *Phtalates*
Senza ftalati

Abrasion resistant
Résistant à l'abrasion
Resistente alle abrasioni
150000 cycles

Easy clean/ Disinfection
Nettoyage facile/ Désinfection
Facilmente pulibile/ Disinfettabile

BTC Glamour

Fireproof
Ignifuger
Ignifugo
M2 (NFP 92503), BS 5852 crib 5, B2 (DIN 4102), EN 1021.1-2-3, IMO A652

Waterproof
Imperméable
Impermeabile

Phtaltaes free
Sans *Phtalates*
Senza ftalati

Efficacy against bacteria
Anti bactérique
Anti-batterico

Abrasion resistant
Résistant à l'abrasion
Resistente alle abrasioni
150000 cycles

Easy clean/ Disinfection
Nettoyage facile/ Désinfection
Facilmente pulibile/ Disinfettabile

BTC Trend

Fireproof
Ignifuger
Ignifugo
EN 1021.1-2, FMVSS 302

Waterproof
Imperméable
Impermeabile

Colour fastness to artificial light
Résistant aux couleurs des lumières artificielles
Colore resistente alla luce artificiale

Phtaltaes free
Sans *Phtalates*
Senza ftalati

Easy clean/ Disinfection
Nettoyage facile/ Désinfection
Facilmente pulibile/ Disinfettabile

Abrasion resistant
Résistant à l'abrasion
Resistente alle abrasioni
55000 cycles

BTC Voyager

Fireproof
Ignifuger
Ignifugo
CL1/IM-M2-CRIB5

Waterproof
Imperméable
Impermeabile

UV resistant, low temp. resistant
Résistant aux UV, basse température
Resistente agli UV, resistente alle basse temperature

Mildew resistant, antibacterical and antimicrobic
Résistant à la moisissure, antibactérien et antimicrobien
Resistente alla muffa, antibatterico e antimicrobico

Free of heavy metal, formaldehyde, mercury and solvents
Sans métaux lourds, formaldéhyde, mercure et solvants
Senza metalli pesanti, formaldeide, mercurio e solventi

Abrasion resistant
Résistant à l'abrasion
Resistente alle abrasioni

Easy clean/ Disinfection
Nettoyage facile/ Désinfection
Facilmente pulibile/ Disinfettabile

BTC *Dream*

Fireproof
Ignifuger
Ignifugo
M2 (NFP 92503), BS 5852 crib 5, B2 (DIN 4102), EN 1021.1-2-3, IMO A652

Waterproof
Imperméable
Impermeabile

Colour fastness to artificial light
Résistant aux couleurs des lumières artificielles
Colore resistente alla luce artificiale

Efficacy against bacteria
Anti bactérique
Anti-batterico

Phtaltaes free
Sans *Phtalates*
Senza ftalati

Abrasion resistant
Résistant à l'abrasion
Resistente alle abrasioni
60000 cycles

Easy clean/ Disinfection
Nettoyage facile/ Désinfection
Facilmente pulibile/ Disinfettabile

BTC *Brio*

Fireproof
Ignifuger
Ignifugo
M2 (NFP 92503), BS 5852 crib 5, B2 (DIN 4102), EN 1021.1-2-3, IMO A652

Waterproof
Imperméable
Impermeabile

Antimicrobial, antibacterial, antimycotic
Antimicrobien, antibactérien, antimycotique
Antimicrobico, antibatterico, antimicotico

Manifactured without phtalates. Emission of heavy metal below detection limit
Sans Phtalates
Fabriqué sans phtalates. Emission de métaux lourds en dessous de la limite de détection
Senza ftalati. Emissione di metalli pesanti sotto ai limiti

Easy clean/ Disinfection
Nettoyage facile/ Désinfection
Facilmente pulibile/ Disinfettabile

NOTES

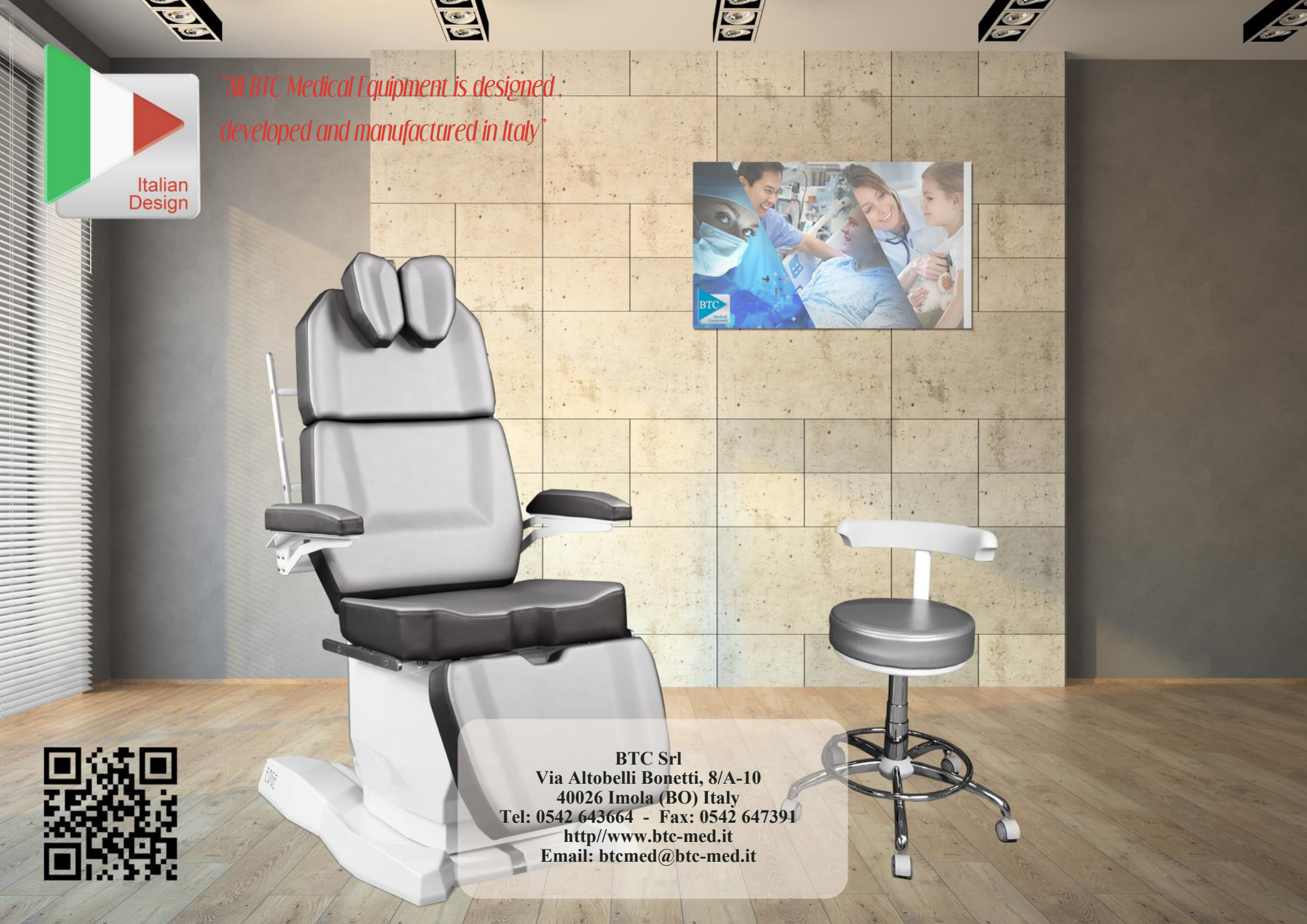
Italian Design
"All BTC Medical Equipment is designed ,
developed and manufactured in Italy"
BTC
BTC Srl
Via Altobelli Bonetti, 8/A-10
40026 Imola (BO) Italy
Tel: 0542 643664 - Fax: 0542 647391
http//www.btc-med.it
Email: btcmed@btc-med.it